Land Rover Defender 90 Montagesatz Karosserie an Fahrzeugrahmen				
Nr.	Typ	Durchmesser/Länge	Menge	Total
26, 29	Nyloc mutter	M10	8	8
	Unterlegscheibe	M10	16	16
22	Sechskantschraube	M10 x 100	4	4
27	Sechskant-Stellschraube	M10 x 25	4	4
15	Nyloc mutter	M8	4	
21	Nyloc mutter	M8	4	
1b	Nyloc mutter	M8	4	
38	Nyloc mutter	M8	2	14
	Unterlegscheibe	M8	8	
	Unterlegscheibe	M8	16	
	Unterlegscheibe	M8	4	
	Unterlegscheibe	M8	4	
1c	Unterlegscheibe	M8	8	
	Unterlegscheibe	M8	2	42
17	24mm Unterlegscheibe	M8	4	8
17	Sechskantschraube	M8 x 100	4	4
31	Sechskant-Stellschraube	M8 x 20	4	
35	Sechskant-Stellschraube	M8 x 20	2	
43	Sechskant-Stellschraube	M8 x 20	6	12
40	24mm Unterlegscheibe	M8	4	
40	Sechskant-Stellschraube	M8 x 25	4	
13	Sechskant-Stellschraube	M8 x 25	4	
1a	Sechskant-Stellschraube	M8 x 25	4	12
				124
Hinweis: Federscheiben und Sechskantmuttern werden, wie auf dem Diagramm gezeigt, durch Nyloc Muttern ersetzt				
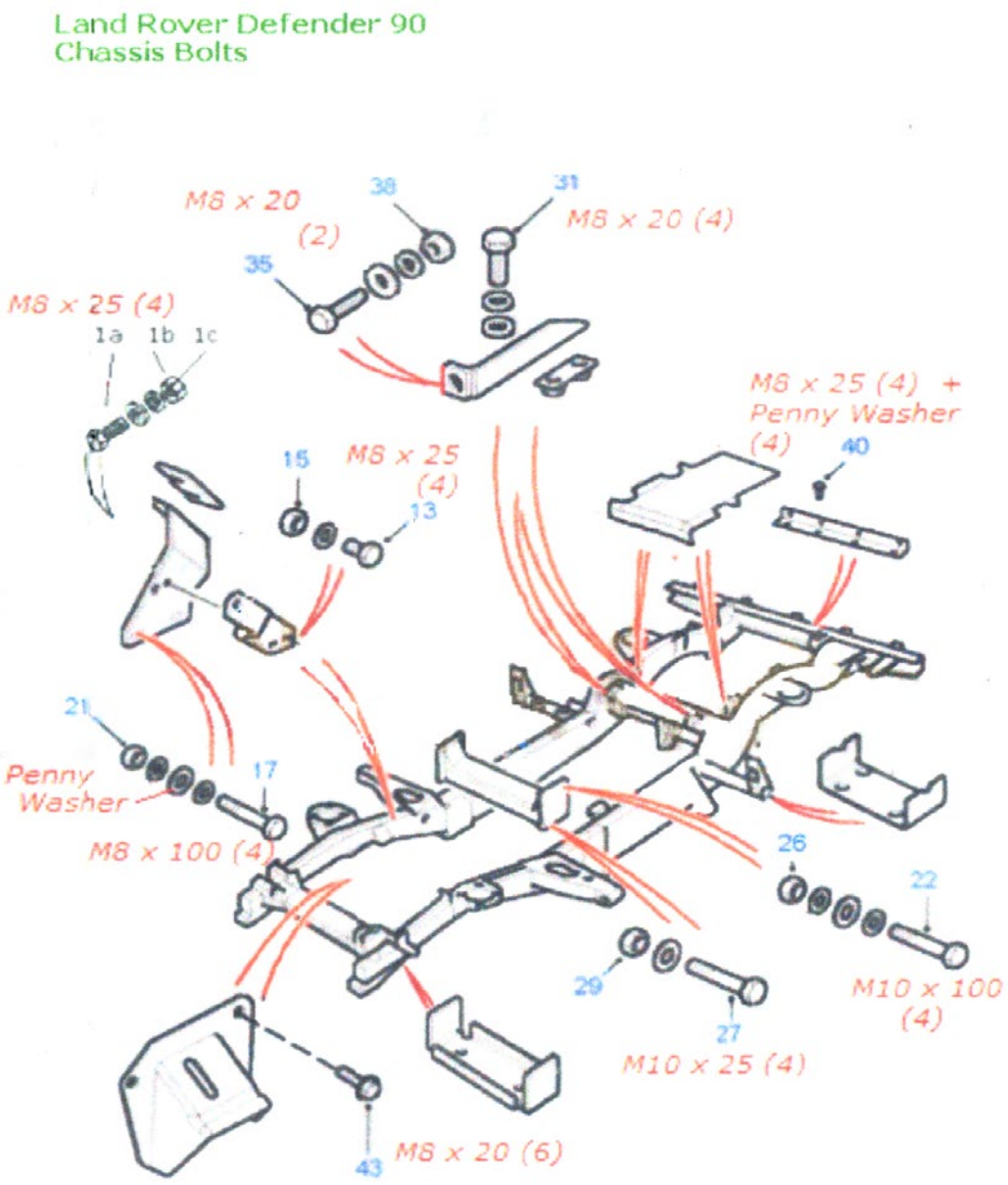
Bodenwanne und vordere Kotflügel an Fahrzeugrahmen				
	Schraube	M8 x 20	22	22
	Sechskantschraube	M8 x 50	2	2
	Nyloc	M8	24	24
	Unterlegscheibe	M8	48	48
	Sechskantschraube	M6 x 25	2	2
	Nyloc	M6	2	2
	Unterlegscheibe	M6	4	4